PFI 3010 Interfaccia per schermi

L'interfaccia PFI 3010 fa parte del sistema modulare Connect-it che vi consente di creare la vostra soluzione da soffitto per schermi di piccola e media dimensione.

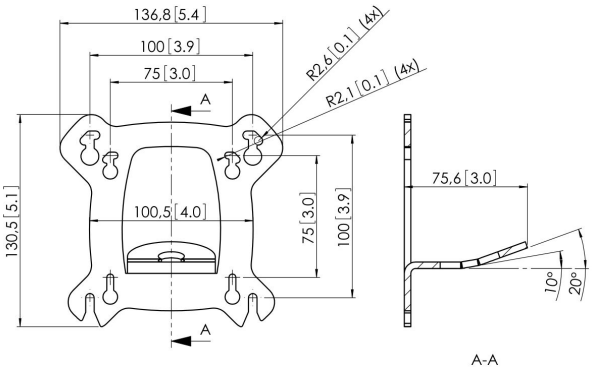

PFI 3010 Interfaccia per schermi

Specifiche

Numero dell'articolo (SKU)	7230100
Colore	Nero
EAN scatola singola	8712285317262
Certificazione TÜV	Sì
Inclinazione	Inclinazione fino a 20°
Garanzia	5 anni
Massimo peso di carico (kg/Lbs)	30 / 66.14
Dimensione massima del bullone	M6
Altezza massima dell'interfaccia (mm)	130
Larghezza massima dell'interfaccia (mm)	137
Dimensione massima dello schermo (pollici)	23
Dimensione minima dello schermo (pollici)	15

VOGEL'S HOLDING BV (©)

Tutti i diritti riservati
Soggetto a errori di stampa,
modifiche tecniche e di prezzo.

Data: 2023-01-14

www.vogels.com

Vogel's. For Sure.