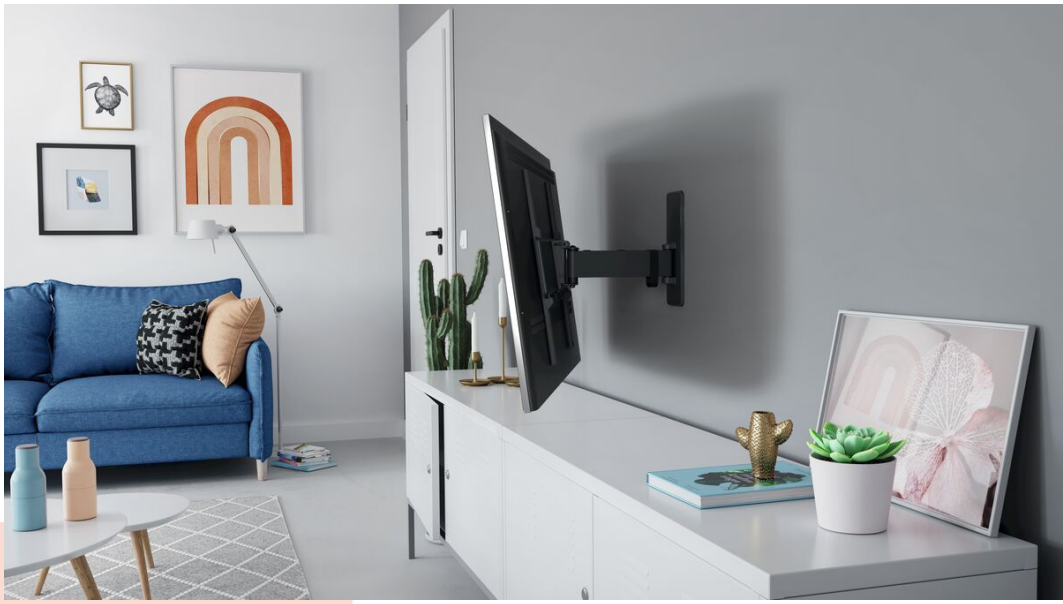

TVM 1429 Soporte TV Giratorio

Beneficios clave

- Gire suavemente su TV hasta un ángulo de hasta 120°
- Se inclina con seguridad hasta 15°
- Fácil de nivelar, incluso después de la instalación
- Correa de cable incluida
- Nivel de burbuja gratuito incluido

Soporte de pared para TV Full-motion para televisores de 32 a 65 pulgadas

¿Te gustaría disfrutar al máximo de tu TV, aunque no estés sentado justo enfrente? Este soporte de pared para TV QUICK Full-Motion lo hace posible. Puedes girar el soporte de pared 120° e inclinarlo 15°. Y no te preocupes si no eres muy hábil. La instalación del soporte de pared para TV QUICK Full-Motion es extremadamente fácil. Podrás montar tu televisor de forma segura en la pared en un máximo de 30 minutos. El soporte de TV para pared es apto para TV de entre 32 y 65 pulgadas que pesen hasta 25 kg.

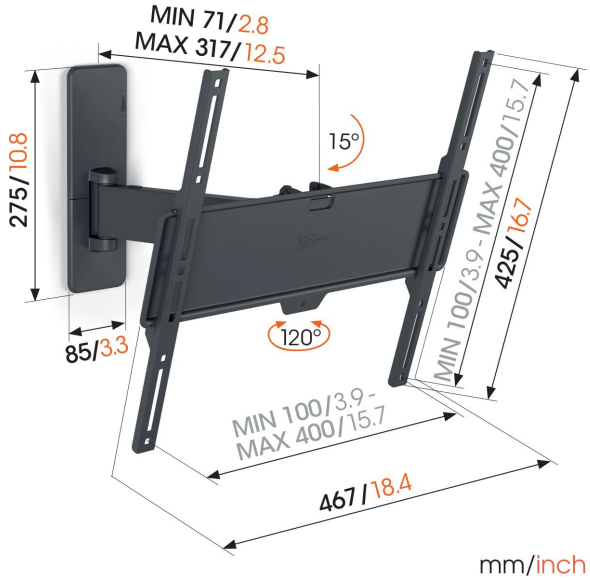

mm/inch
VESA mounting holes

TVM 1429 Soporte TV Giratorio

Especificaciones

Tamaño mín. de pantalla (pulgadas)	32
Tamaño máx. de pantalla (pulgadas)	65
Min. hole pattern	100mm x 100mm
Max. hole pattern	400mm x 400mm
Patrón de orificio horizontal mín. (mm)	100
Patrón de orificio horizontal máx. (mm)	400
Patrón de orificio vertical mín. (mm)	100
Patrón de orificio vertical máx. (mm)	400
Patrón de orificios universal o fijo	Universal
Altura máx. de interfaz (mm)	425
Anchura máx. de interfaz (mm)	467
Carga máx. de peso (kg)	25
Carga máx. de peso (Lbs)	55.12
Girar	Movimiento (hasta 120°)
Número de puntos de pivote	2
Inclinación	Inclinable hasta 15°
Organización de cables	Correa de cable
Nivel de burbuja incluido	Si
Altura	447
Anchura	447
Número de artículo (SKU)	1814290
Caja individual EAN	8712285349348
Color	Negro
Certificaciones	EPD TÜV
Certificación TÜV	Si
Garantía	5 años

www.vogels.com

VOGEL'S HOLDING BV (©)

Todos los derechos reservados. Sujeto a errores tipográficos y a correcciones técnicas y de precios.

Fecha: 2025-05-28

Vogel's. For Sure.