TVM 3615 Staffa TV Inclinabile

Benefici chiave

- Inclinazione senza sforzo: evita i riflessi e inclina fino a 20°
- Guarda la TV in compagnia - Facile da usare, sicuro per la tua famiglia
- Blocca la tua TV con un solo clic grazie a ClickLoc™
- Livella inclusa
- Patch protettive per la TV - Proteggi la parte posteriore della tua TV con morbide patch protettive

Elegante e sicuro: supporto a parete per TV inclinabile, per TV da 40 a 77 pollici
Stai cercando un supporto a parete per TV sicuro ed elegante per la tua TV a schermo piatto di grandi dimensioni? Cerchi un supporto inclinabile perché vuoi montare la tua TV un po' più in alto a parete, per esempio nella tua camera da letto? Se questo è il caso, il supporto a parete per TV COMFORT Tilt è la scelta perfetta. Puoi inclinarlo fino a 20° per creare l'angolo di visione ideale. Il supporto a parete è adatto a TV da 40 a 77 pollici con peso fino a 35 kg.

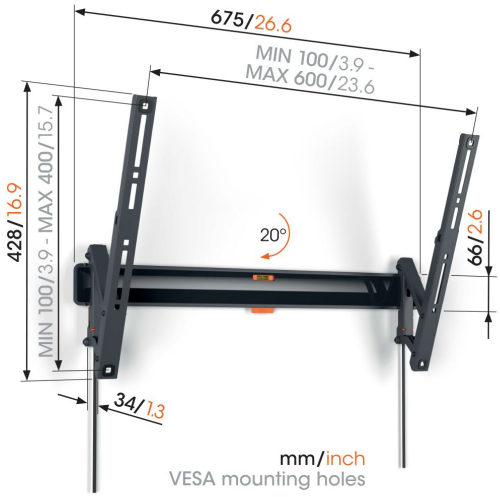

TVM 3615 Staffa TV Inclinabile

Specifiche

Dimensione minima dello schermo (pollici)	40
Dimensione massima dello schermo (pollici)	77
Min. hole pattern	100mm x 100mm
Max. hole pattern	600mm x 400mm
Disposizione orizzontale minime del foro di montaggio (mm)	100
Disposizione orizzontale massima del foro di montaggio (mm)	600
Disposizione verticale minime del foro di montaggio (mm)	100
Disposizione verticale massima del foro di montaggio (mm)	400
Struttura con misure standard o universali	Universale
Altezza massima dell'interfaccia (mm)	428
Larghezza massima dell'interfaccia (mm)	675
Massimo peso di carico (kg)	35
Massimo peso di carico (Lbs)	77.16
Inclinazione	Inclinazione fino a 20°
Livella inclusa	Sì
Numero dell'articolo (SKU)	3836150
EAN scatola singola	8712285347849
Colore	Nero
Certificazioni	TÜV
Certificazione TÜV	Sì
Garanzia	10 anni

VOGEL'S HOLDING BV (©)

Tutti i diritti riservati
Soggetto a errori di stampa, modifiche tecniche e di prezzo.

Data: 2025-05-26

www.vogels.com

Vogel's. For Sure.