TVM 1213 настенный наклонный кронштейн для телевизоров

Главные преимущества

- TiltGrip™: безопасный наклон на 5°, 10° или 15°
- SoftLock™: зафиксировать телевизор очень просто
- Уровень в комплекте

Наклонное настенное крепление для телевизоров с диагональю от 19 до 43 дюймов

Выбирая наклонное настенное крепление QUICK Tilt для телевизора, вы выбираете простоту монтажа и комфортный просмотр. Крепление монтируется чрезвычайно просто. Всего через 20 минут ваш телевизор уже будет висеть на стене. Наклоняя настенное крепление для телевизора на 5, 10 или 15 градусов, вы можете легко добиться идеального угла обзора – сделать это гораздо удобней, если повесить телевизор на стену немного выше. Настенное крепление подходит для телевизоров с диагональю от 19 до 43 дюймов и весом до 15 кг.

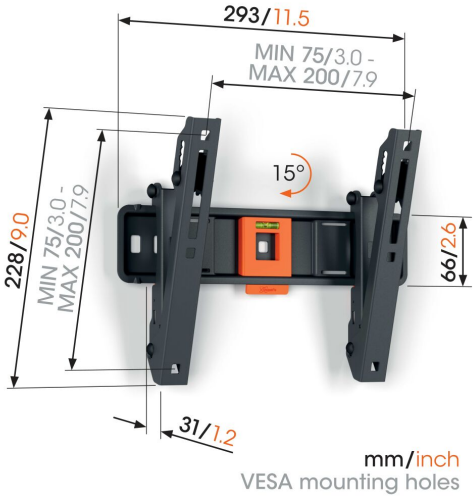

TVM 1213 настенный наклонный кронштейн для телевизоров

Характеристики

Артикул (SKU)	1812130
Цвет	Черный
Код EAN отдельной коробки	8712285348440
Размер товара	S
Высота	228
Ширина	293
Глубина	31
Сертифицирован TÜV	Да
Наклон	Наклон на угол до 15°
Гарантия	5 лет
Мин. размер экрана (дюймов)	19
Макс. размер экрана (дюймов)	43
Макс. весовая нагрузка (кг)	15
Min. hole pattern	75mm x 75mm
Max. hole pattern	200mm x 200mm
Максимальный размер болтов	M8
Макс. высота крепежного элемента (мм)	228
Макс. ширина крепежного элемента (мм)	293
Макс. расстояние между крепежными отверстиями по горизонтали (мм)	200
Макс. расстояние между крепежными отверстиями по вертикали (мм)	200
Мин. расстояние до стены (мм)	31
Спиртовой уровень в комплекте	Да
Универсальное или фиксированное положение отверстий	Универсальный

VOGEL'S HOLDING BV (©)

Все права защищены. Возможны опечатки и изменение технических параметров и цен.

Дата: 2022-06-09

www.vogels.com

Vogel's. For Sure.