PFT 8525 Wagenrahmen schwarz

Das PFT 8525 Displaywagen-Rahmen ist Teil des modularen Connect-it-Systems, mit dem Sie eine mobile Lösung für mittelgroße bis große Bildschirme erstellen können.

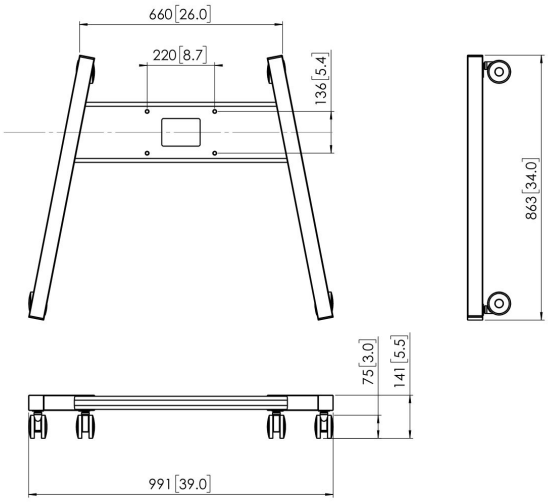

PFT 8525 Wagenrahmen schwarz

Technische Daten

Artikelnummer (SKU)	7385250
Farbe	Schwarz
EAN-Einzelbox	8712285337260
Höhe	141
Breite	991
Tiefe	863
TÜV-zertifiziert	Ja
Garantie	5 Jahre
Max. Gewichtslast (kg/Lbs)	120 / 264.55

VOGEL'S HOLDING BV (©)

Alle Rechte vorbehalten. Druckfehler, technische Änderungen und Preisänderungen vorbehalten.

Datum: 2023-01-25

www.vogels.com

Vogel's. For Sure.