Scheda informativa

MOMO C501 Interfaccia per monitor

La trasparenza è importante per noi di Vogel's. Per questo, attraverso questa scheda dell'impronta ambientale, forniamo informazioni sull'impatto climatico di questo prodotto. I dati si basano su una Valutazione del Ciclo di Vita (Life Cycle Assessment, LCA) e forniscono un'indicazione dell'impatto del prodotto lungo tutto il suo ciclo di vita. Continuiamo a esplorare opportunità per ridurre, ove possibile, l'impatto ambientale dei nostri prodotti e processi, ad esempio limitando il numero di fasi produttive o di componenti. I risultati sono espressi come Potenziale di Riscaldamento Globale (Global Warming Potential, GWP). Si tratta di una misura del contributo al cambiamento climatico ed è espressa in chilogrammi di CO_2 equivalente (kg CO_2eq).

100%
di questo prodotto è
RICICLABILE

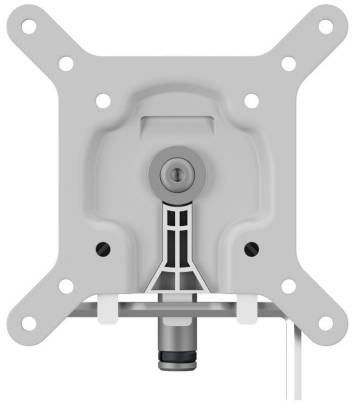

1,9 kg CO_2 eq.
è paragonabile a
6 km
guidare un'auto

Per spiegare il GWP in modo comprensibile, lo abbiamo paragonato alla guida di un'automobile. Nel caso di un'auto europea media, 3,03 km equivale a 1 kg di CO2 eq. (fonte: Ecoinvent 3.8).

Archivio:	Ecoinvent 3.8
Data di pubblicazione:	2026-09-30

Sintesi dell'impronta del prodotto di MOMO C501 Interfaccia per monitor

Scheda informativa

Produzione e materiali

Riduciamo al minimo l'uso dei materiali e utilizziamo i valori di impatto come parametro di riferimento per le decisioni inerenti la progettazione.

Sono inclusi tutti gli impatti relativi alla fabbricazione del prodotto, compresa l'estrazione delle materie prime. I componenti in plastica sono tutti dotati di marcatura del materiale per il riciclo.

2,29 kg CO_2 eq.

Trasporto

Il trasporto dal sito di produzione al nostro magazzino europeo è completamente incluso nel calcolo.

Il trasporto dal nostro magazzino europeo all'utente è calcolato secondo le regole di calcolo del "Metodo dell'Impronta Ambientale del Prodotto", sviluppato dalla Commissione Europea.

0,12 kg CO_2 eq.

Installazione & uso

Mostriamo il consumo medio di energia degli utensili elettrici durante l'installazione. Per i nostri prodotti elettrici, mostriamo il consumo totale di energia nella vita media totale. Il consumo di energia dei dispositivi elettrici collegati ai nostri prodotti non è incluso nel cancolo di questo impatto.

0,02 kg CO_2 eq.

Fine vita

Il nostro prodotto è preparato per entrare in circuiti di riciclo standard, come il riciclaggio della carta e quello dei metalli. I valori negativi indicano alti tassi di riciclo e sono considerati un risparmio sul GWP per il futuro riutilizzo in qualsiasi forma.

-0,50 kg CO_2 eq.

Ecologico impatto

Totale Prodotto GWP

1,9 Kg CO_2 eq

Impronta di carbonio dettagliata del prodotto MOMO C501 Interfaccia per monitor

Scheda informativa

Questa scheda informativa fornisce informazioni dettagliate sull'impronta ambientale di questo prodotto specifico. Le emissioni calcolate sono state convertite in kg CO_2 eq.

Produzione e materiali

	Acciaio	Alluminio	Plastica	Carta e cartone	Legno	Altro	Produzione
Peso del prodotto	281 g	119g	38g	83g	-	1g	-
% del totale peso	53,83%	22,8%	7,28%	15,9%	-	0,19%	-
kg CO_2 eq.	0,64	0,69	0,3	0,09	-	-	0,57

Trasporto

	Dalla fabbrica al magazzino	Dal magazzino al cliente
kg CO_2 eq.	0,12	-

Installazione e utilizzo

	Installazione	Utilizzo
kg CO_2 eq.	-	-

Fine vita*

	Metalli	Plastica	Plastica negli imballaggi	Carta e cartone	Altri
kg CO_2 eq.	-0,51	0,03	-	0,02	-0,02

*Impatto basato sulle percentuali medie di riciclo in Europa

	Metalli	Plastica	Carta e cartone	Altri
Riciclo	80%	20%	95%	-
Incenerimento	10%	60%	3%	-
Discarica	10%	20%	2%	-

Realizzato nel rispetto delle persone e del pianeta.

Utilizziamo un software di Life Cycle Assessment (LCA) per compilare questa scheda informativa sull'impronta di carbonio il più accuratamente possibile. Per i nostri calcoli seguiamo le norme ISO 14025:2006, EN 15804+A2 e ISO 14021:2016. Il nostro metodo di calcolo è stato verificato esternamente. La documentazione è disponibile su vogels.com/ecosheet