POW 1602 Наружное настенное крепление для LG 55XE4F

Главные преимущества

- Антикоррозийная обработка для уличного монтажа
- Портретная и альбомная ориентация

С помощью настенного крепления Vogel's POW 1602 для дисплея LG 55XE4F вы можете легко разместить уличный экран LG на любой подходящей наружной стене, как в альбомной, так и в портретной ориентации.

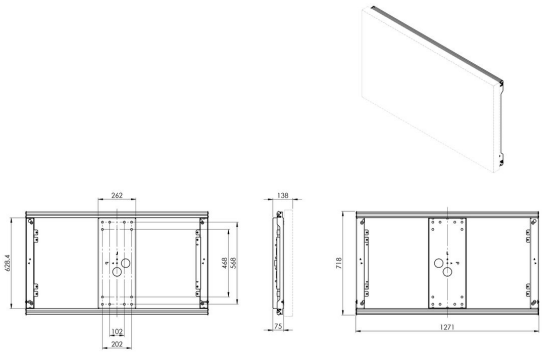

POW 1602 Наружное настенное крепление для LG 55XE4F

Характеристики

Артикул (SKU)	7216020
Цвет	Черный
Код EAN отдельной коробки	8712285351945
Высота	718
Ширина	1271
Глубина	75
Сертифицирован TÜV	Да
Гарантия	5 лет
Макс. весовая нагрузка (кг/фунты)	45 / 99.21
Макс. высота крепежного элемента (мм)	718
Макс. ширина крепежного элемента (мм)	1271
Макс. размер экрана (дюймов)	55
Мин. расстояние до стены (мм / inch)	75 / 2.95
Мин. размер экрана (дюймов)	55
Универсальное или фиксированное положение отверстий	Фиксированный

VOGEL'S HOLDING BV (©)

Все права защищены. Возможны опечатки и изменение технических параметров и цен.

Дата: 2023-01-27

www.vogels.com

Vogel's. For Sure.