PUA 9515 Крепление для двутавровой балки 70-180 mm

PUA 9515 является частью модульной системы креплений для дисплеев/проекторов Vogel's, позволяющей создать индивидуальное монтажное решение для крепления средних и больших дисплеев на двутавровую балку.

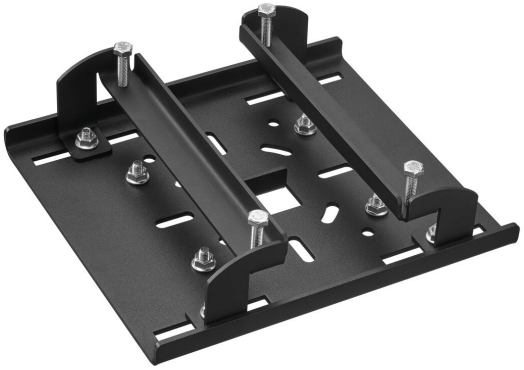

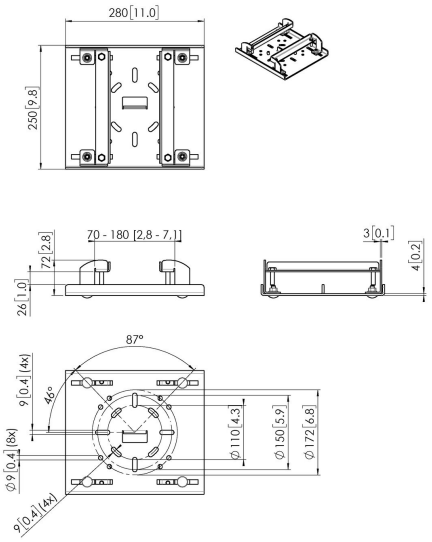

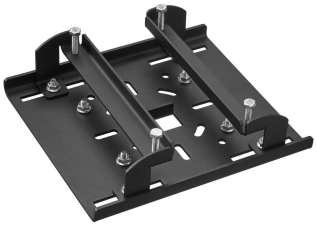

PUA 9515 Крепление для двутавровой балки 70-180 mm

Характеристики

Артикул (SKU)	7295154
Цвет	Черный
Код EAN отдельной коробки	8712285345166
Сертифицирован TÜV	Да
Гарантия	5 лет
Макс. весовая нагрузка (кг/фунты)	80 / 176.37
Размер двутавровой балки	70-180 mm

VOGEL'S HOLDING BV (©)

Все права защищены.
Возможны опечатки и изменение технических параметров и цен.

Дата: 2023-01-30

www.vogels.com

Vogel's. For Sure.