TVM 1215 Support TV Inclinable

Principaux avantages

- TiltGrip™ : inclinaison sécurisée à 5°, 10° ou 15°
- SoftLock™ : sécurisez votre téléviseur en toute simplicité
- Niveau à bulle fourni

Support mural TV inclinable pour téléviseurs de 19 à 43 pouces

Avec ce support mural TV inclinable QUICK Tilt, vous choisissez la facilité d'installation et le confort de vision. L'installation est extrêmement simple. Votre téléviseur est en place en 20 minutes seulement. En inclinant le support mural TV de 5°, 10° ou 15°, vous pouvez facilement définir l'angle de vision idéal, ce qui est plus commode si votre téléviseur est monté un peu plus haut sur le mur. Le support mural TV convient aux téléviseurs de 19 à 43 pouces pesant jusqu'à 15 kg.

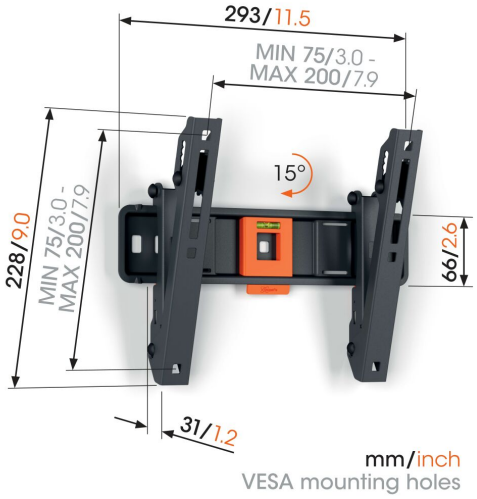

TVM 1215 Support TV Inclinable

Spécifications

Dimensions min. écran (pouce)	19
Dimensions max. écran (pouce)	43
Min. hole pattern	75mm x 75mm
Max. hole pattern	200mm x 200mm
Modèle min. trous de fixations hor. (mm)	75
Modèle max. trous de fixations hor. (mm)	200
Modèle min. trous de fixation vert. (mm)	75
Modèle max. trous de fixation vert. (mm)	200
Modèle universel ou fixe de trous de fixation	Universel
Hauteur max. interface (mm)	228
Largeur max. interface (mm)	293
Charge max. (kg)	15
Charge max. (Lbs)	33.07
Inclinaison	Inclinaison jusqu'à 15°
Niveau à bulle fourni	Oui
Hauteur	228
Largeur	293
Profondeur	31
N° d'article (SKU)	1812150
EAN emballage unitaire	8712285347481
Couleur	Noir
Certifications	TÜV
Certifié TÜV	Oui
Garantie	5 ans

VOGEL'S HOLDING BV (©)

Tous droits réservés.
Sous réserve d'erreurs d'impression et de modifications techniques ou de prix.

Date : 2025-05-31

www.vogels.com

Vogel's. For Sure.